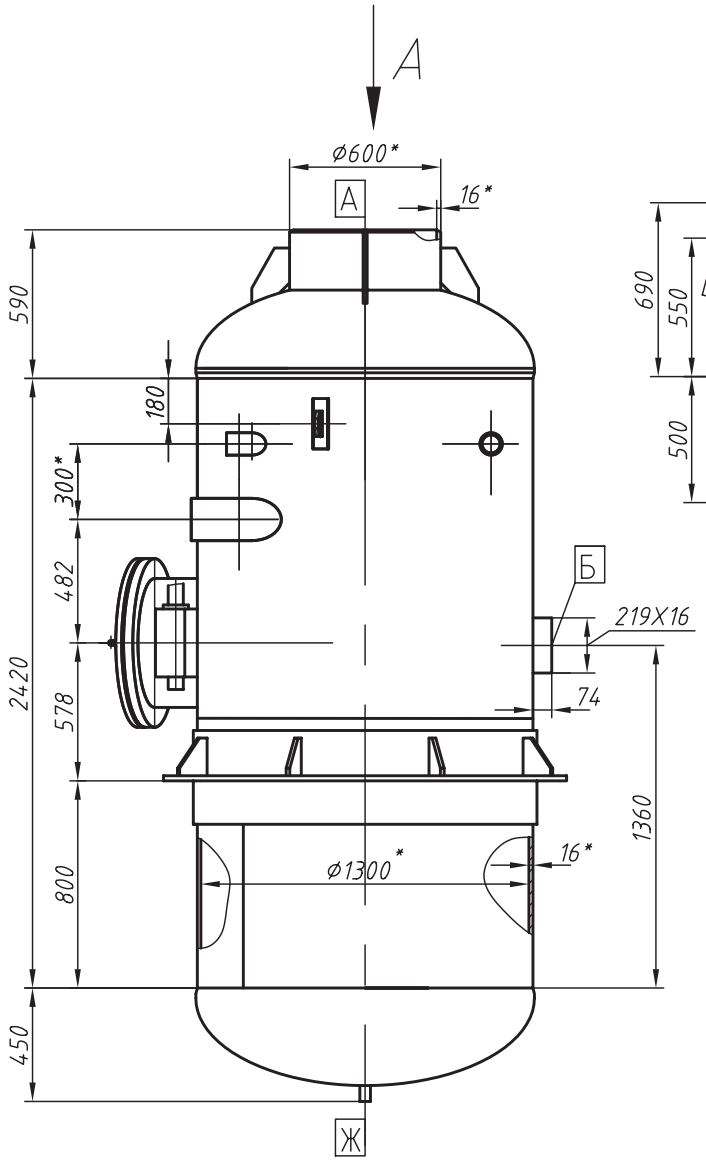

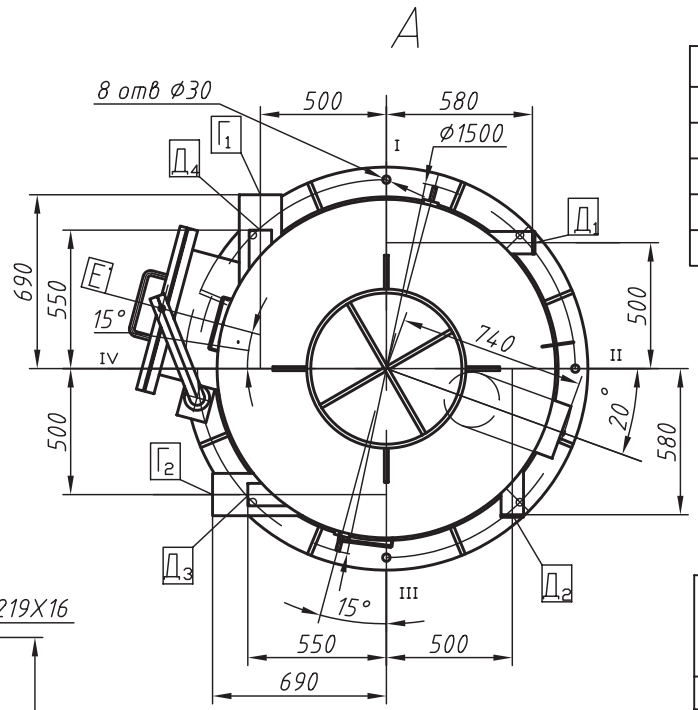

Техническая характеристика

Наименование параметров	Параметры	Ед. изм
Давление рабочее (расч.)	0,12 (1,2)	МПа
Температура рабочая	123	°С
Давление гидроиспытания	0,75	МПа
Вместимость корпуса	4,0	$м^3$
Масса сухая	3410	кг

Экспликация патрубков

Обозначение	Наименование	Ду	Кол-во
А	Выход отсепарированного пара	600	1
Б	Выход отсепарированной воды	200	1
$Г_{1,2}$	Подвод пароводяной смеси	150	2
$Д_{1,2,3,4}$	Подвод пароводяной смеси	80	4
Е	Люк-лаз	500	1
Ж	Дренаж	40	1

Примечание: завод "Сарэнергомаш" имеет возможность изготовить сепараторы и расширители по техническому заданию Заказчика.

Расширитель продувки **РП-4,0-1,3**